ΕΓΚΥΡΟ ΑΝΤΙΓΡΑΦΟ
C3509FA56847BDF0
Α/Α Πράξης: 212107
ΕΛΕΓΧΟΣ ΕΓΚΥΡΟΤΗΤΑΣ
https://apps.tee.gr/adeiopublic/Tecnis/searchDocFile

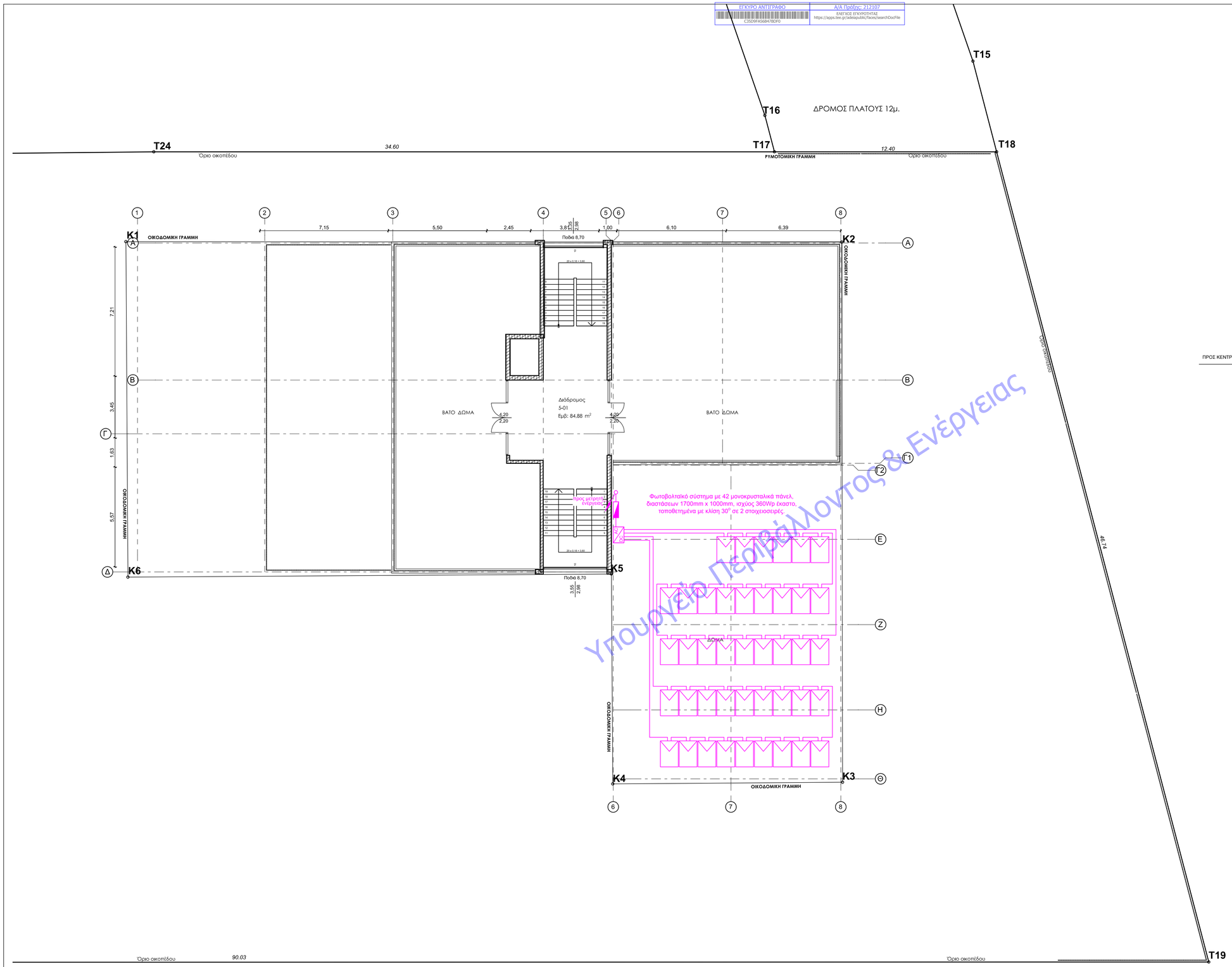

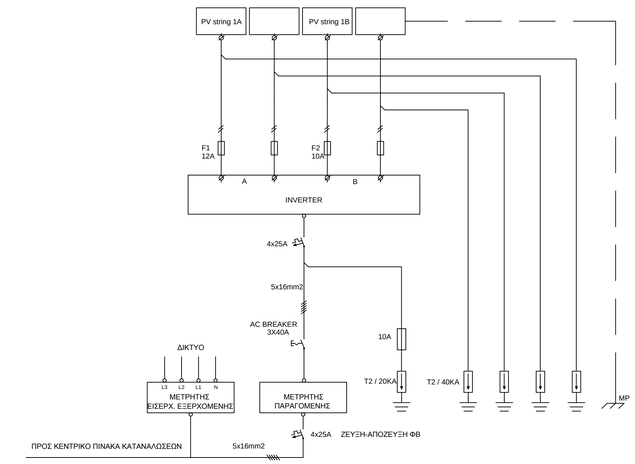

- Η τελική διάταξη των πλαισίων θα καθοριστεί κατά την προμήθεια του συστήματος.
- Τα πλαίσια θα τοποθετηθούν πάνω σε κατάλληλη μεταλλική βάση στήριξης.
- Όλα τα μεταλλικά μέρη της εγκατάστασης θα γειωθούν κατάλληλα με αγωγό προς το σύστημα αντικεραυνικής προστασίας.
- Τα καλώδια θα οδεύουν εντός προστατευτικού σωλήνα ή σχάρας καλωδίων με καπάκι.

Υπουργείο Περιβάλλοντος & Ενέργειας

ΕΛΛΗΝΙΚΗ ΔΗΜΟΚΡΑΤΙΑ
ΔΗΜΟΣ ΧΑΛΚΙΔΕΩΝ
ΔΙΕΥΘΥΝΣΗ ΤΕΧΝΙΚΩΝ ΥΠΗΡΕΣΙΩΝ
Τμήμα Η/Μ Έργων και Νέων Τεχνολογιών
Ληλαντίων 34 & Μεγασθένους, 34100, Χαλκίδα

ΕΡΓΟ
ΑΝΑΘΕΩΡΗΣΗ ΤΗΣ ΥΠ' ΑΡΙΘ. 1/10-1-2018 ΑΔΕΙΑΣ ΔΟΜΗΣΗΣ ΜΕ ΤΙΤΛΟ: ΑΝΕΓΕΡΣΗ ΣΧΟΛΙΚΟΥ ΚΤΙΡΙΟΥ ΓΙΑ ΤΗΝ ΜΕΤΕΓΚΑΤΑΣΤΑΣΗ ΤΟΥ 26ου ΔΗΜΟΤΙΚΟΥ ΣΧΟΛΕΙΟΥ ΧΑΛΚΙΔΑΣ

ΘΕΣΗ
ΘΕΣΗ "ΜΠΑΤΑΡΙΑΣ", ΕΝΤΟΣ ΤΟΠΙΚΟΥ ΡΥΜΟΤΟΜΙΚΟΥ ΣΧΕΔΙΟΥ (ΦΕΚ 688Δ/ 20-11-2019) ΣΤΗ ΣΥΝΟΙΚΙΑ "Β" ΤΟΥ ΔΗΜΟΥ ΧΑΛΚΙΔΕΩΝ

ΤΙΤΛΟΣ ΣΧΕΔΙΟΥ	ΑΡ. ΣΧΕΔΙΟΥ	ΚΛΙΜΑΚΑ
ΕΠΙΠΕΔΟ +48,20 ΦΩΤΟΒΟΛΤΑΪΚΟ ΣΥΣΤΗΜΑ	Φ01	1:100
		ΗΜΕΡ/ΝΙΑ ΝΟΕΜΒΡΙΟΣ 2020

Ο συντάξας
ΧΑΛΚΙΔΑ - - 2020
ΘΕΩΡΕΙΤΑΙ
Η ΑΝ. Δ/ΝΤΡΙΑ Τ.Υ.Δ.Χ.

Ψηφιακά υπογεγραμμένο από CHRISTOS PAPADOPOULOS
Ημερομηνία: 2021.02.22 10:41:49 EET

ΧΡΗΣΤΟΣ ΠΑΠΑΔΟΠΟΥΛΟΣ
Μηχανολόγος Μηχανικός Τ.Ε.4/Α'

ΔΑΦΝΗ ΠΑΠΑΝΕΣΤΗ
Πολιτικός Μηχανικός Π.Ε.3/Α' MSc

ΕΓΚΡΙΣΕΙΣ

5. 1:100	Επίπεδο +48,20 : Δώμα